OPS 12-01 - OBLAST JUNDROV

FÁZE A - LIST Č. 07

Pozn.: Výkresová dokumentace byla zpracována na základě požadavku MMB-OD, za účelem legalizace parkování a zřízení oblasti placeného stání.
Při zpracování výkresové dokumentace byly dodrženy postupy dle dohod z výrobních výborů, za účasti PČR-DI, MMB-OD, BKOM, ÚMČ Brno-střed. Jedná se zejména o tyto:

1. Uvnitř zóny 30 jsou všechny rozhledy pro přednosti v křižovatkách navrženy v délce 20m (rozhled pro zastavení dle ČSN 73 6110, tabulka č. 7). Rozhledy na čekací prostory přechodů pro chodce a míst pro přecházení jsou navrženy v délce 20m (dle Vzorových listů pro řešení dopravních situací ve městě Brně). V případě cykloobousměrných komunikací jsou vyneseny i rozhledy pro cyklisty jedoucí v protisměru jednosměrných komunikací.
2. Ve výkresové dokumentaci jsou znázorněna vyhrazená parkovací stání (dále jen VPS) pro obecná ZTP a u těchto je celkový počet navržen tak, aby v celé oblasti v součtu odpovídal vyhlášce č. 398/2009 Sb. Dále jsou ve výkrese znázorněna VPS pro instituce schválené radou města Brna. Znázornění těchto VPS je provedeno podle bodů 3 a 4. Veškerá VPS pro konkrétní osoby ZTP (na RZ), placená VPS pro firmy/soukromé osoby, budou zapracována samostatnou výkresovou dokumentací (fáze B), podle zadání ÚMČ a MMB-OD o počtu a umístění těchto stání. Následně proběhne ve standardním režimu, samostatně pro každý výkres, proces stanovení DZ a vydání rozhodnutí o zvláštním užívání komunikace v souladu s legislativou. Dle požadavku MMB-OD a PČR-DI nebudou v budoucnu VPS pro obecná ZTP přepracována na VPS pro konkrétní ZTP.
3. Veškeré svislé dopravní značení (dále jen SDZ) je znázorněno následovně:
   - Stávající SDZ je provedeno černou barvou a je doplněno o název značky dle vyhlášky 294/2015 Sb.
   - Nově instalované SDZ je provedeno skutečnou barvou dle vyhlášky 294/2015 Sb. a je doplněno o název značky a nápis INSTALOVAT.
   - Rušené SDZ je provedeno „okrovou barvou" a je doplněno o název značky a nápis ODSTRANIT.
4. Veškeré vodorovné dopravní značení (dále jen VDZ) je znázorněno následovně:
   - Stávající VDZ je provedeno šedou barvou.
   - Nově instalované VDZ je provedeno skutečnou barvou dle vyhlášky 294/2015 Sb. a je doplněno o název značky a nápis INSTALOVAT.
   - Rušené VDZ není, pro celkovou přehlednost, v této dokumentaci znázorněno vůbec a z toho vyplývá, že veškeré vodorovné značení, které není v této výkresové dokumentaci znázorněno, musí být odstraněno před realizací nového.
   - Stávající normové VDZ, pro vyznačení jednotlivých parkovacích stání, které se touto výkresovou dokumentací mění na vyznačení parkovacích zálivů, je možné ponechat „na dožití" v nově vyznačeném zálivu (pouze pokud zůstává původní organizace a orientace parkování). V tomto případě není toto stávající značení ve výkrese znázorněno a u tohoto místa je doplněn název stávající značky a nápis NECHAT DOŽÍT.
5. V této výkresové dokumentaci je veškerá organizace dopravy řešena pouze pomocí dopravního značení a v případě organizace statické dopravy proto musí respektovat danou organizaci a stavební uspořádání. Z toho vyplývá:
   - Pokud bylo v současné době parkování v daném úseku pouze na komunikaci, nelze navrhnout jeho přesun na chodník ani částečně na chodník.
   - Pokud v současné době již na chodníku bylo, potom je možné jej na chodníku ponechat, ale není to nutné.
   - V případě požadavků ze strany ÚMČ, PČR-DI nebo MMB-OD na změnu organizace statické dopravy z komunikace na chodník nebo do zeleně, vznesených v průběhu připomínkování výkresové dokumentace, budou požadované úseky v této dokumentaci označeny popiskou „ŘEŠIT STAVEBNĚ".
6. Jednotlivé parkovací úseky v oblasti placeného stání jsou označeny pomocí SDZ č. IP 13c se symbolem vyznačujícím způsob parkování (podélné, kolmé/šikmé, na chodníku, atd. - toto musí odpovídat skutečné organizaci a orientaci parkování), doplněného o dvě dodatkové tabulky č. E 13 v souladu se vzorovým listem pro řešení dopravních situací ve městě Brně č. 16. Tato sestava je v této výkresové dokumentaci vyplněna číslem, které odpovídá konkrétnímu číslu vzoru. Tyto vzory jsou uvedeny v textové části tohoto výkresu. V odůvodněných případech (například u větších parkovacích ploch, na kterých je různá organizace a orientace parkování, která je vyznačená pomocí VDZ) je možné značku č. IP 13c provést v základním vzhledu, bez vyznačení způsobu parkování.
7. Dále jsou jednotlivé parkovací úseky vyznačeny pomocí VDZ. Používá se značka č. V 10g „Omezené stání". K vyznačení jednotlivých parkovacích míst se přistupuje pouze ve výjimečných případech (například ve stísněných prostorech, kdy je potřeba vyznačit jen malé množství parkovacích stání nebo naopak v případě větších parkovacích ploch, kdy je potřeba zorganizovat různé způsoby stání, dále je toto nutné v případě vyznačení parkovacích ploch v režimu s parkovacím automatem, míst pro zásobování, aj.). Veškeré vodorovné dopravní značení je navrženo tak, aby odpovídalo ČSN 73 6056 a bylo prověřeno pomocí vlečných křivek pro návrhová vozidla:
   - V křižovatkových prostorech pro třínápravové vozidlo na svoz odpadu.
   - Ve vjezdech, v závislosti na velikosti, pro osobní vozidla, lehká užitková vozidla, atd.
8. Přechody pro chodce a místa pro přecházení výkresová dokumentace řeší v souladu se závěry projednání. V zásadě je problematika řešena s ohledem na konkrétní dopravní situaci. Nové přechody pro chodce se v zónách 30 zpravidla nenavrhují, ale v dokumentaci mohou být stávající přechody zachovány (v takovém případě není v této dokumentaci řešeno doplnění stavebně-technických prvků dle vyhlášky 398/2009 Sb.). V případech, kdy jsou rozhledové poměry pro stávající přechody pro chodce ošetřeny pomocí VDZ č. V 13 „Šikmé rovnoběžné čáry", budou tyto přechody pro chodce v této výkresové dokumentaci znázorněny s vynecháním části VDZ, které jsou skryté mezi VDZ č. V 13. Tímto dojde, v souladu s bodem 4, k odstranění těchto částí přechodu a zbytek jeho VDZ zůstává na místě, jako stávající stav, beze změn. V oblasti jsou také respektována stávající místa pro přecházení v případech, že je již zbudována stavební úprava. Přechody pro chodce a místa pro přecházení, která neodpovídají vyhlášce 398/2009 Sb. (chybějící stavebně-technické prvky atd.), je nutno dořešit samostatně, stavebně-technickým postupem. Nové přechody pro chodce a místa pro přecházení nejsou, v souladu se závěry projednání s PČR-DI a MMB-OD, v této dokumentaci navrženy. V případě požadavků ze strany ÚMČ, PČR-DI nebo MMB-OD na zřízení nového místa pro přecházení nebo přechodu pro chodce, vznesených v průběhu připomínkování výkresové dokumentace, budou požadovaná místa v této dokumentaci označena popiskou „ŘEŠIT STAVEBNĚ".
9. Místa pro zásobování budou, v souladu s požadavkem MMB-OD, řešena jako krátkodobé parkování. V této výkresové dokumentaci jsou všechna stávající místa pro zásobování zrušena a nově vyznačena jako vyhrazená parkovací stání a jsou označena pomocí SDZ č. IP 12 s nápisem RÉSERVÉ, s dodatkovou tabulkou č. E 13 „Text nebo symbol", s patřičnými informacemi (od kdy do kdy, na jak dlouho, atd.). Toto SDZ bude dále doplněné VDZ č. V 10a/b/c/e „Stání podélné, kolmé, šikmé" (v případě potřeby „Vyhrazené parkoviště") , příslušných rozměrů dle návrhového vozidla.
10. Dle rozhodnutí MMB-OD je nutné, z důvodu průjezdnosti komunikací pro vozidla na svoz komunálního odpadu, dodržovat minimální průjezdný profil komunikací v šířce 3m, podle zákona 361/2000 Sb.
11. Parkovací dorazy pro kolmá a šikmá stání na chodníku (příp. částečně na chodníku) nepodléhají stanovení DZ dle §77, zákona č. 361/2000 Sb. a nemohou proto být součástí této výkresové dokumentace. Je nutné je řešit samostatným stavebně-technickým postupem.
12. Organizace statické i dynamické dopravy a vedení cyklodopravy, v této oblasti placeného stání, byly projednány dne:
    - PČR-DI
    - MMB-OD 31. 1. 2024
    - ÚMČ 31. 1. 2024
13. Dopravní značení pro OPS bylo projednáno dne:
    - PČR-DI
    - MMB-OD 17.7.2024
    - ÚMČ 17.7.2024

Tato výkresová dokumentace není stavebně-technickým projektem a slouží pouze pro stanovení dopravního značení.
Prostor se stavební úpravou (označeno šrafováním a textem "ŘEŠIT STAVEBNĚ") je pouze orientační a musí být posouzen a navržen v rámci samostatného stavebně-technického postupu.
Při úpravě ploch je nutno respektovat platnou legislativu a příslušné normy, zřídit umělé vodicí linie, dodržet předepsaný spád, odvodnění, atd.

Vzorový vzhled instalovaného značení V 13, při zakončení podélného parkovacího pruhu. Všechny V 13 mají kadenci 0,5/0,5.

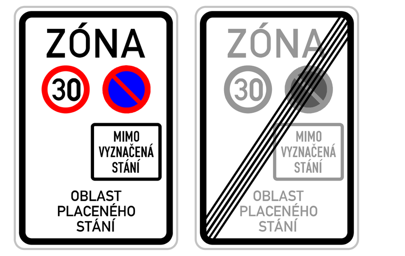

Vzorový vzhled instalovaného značení IZ 8a/b

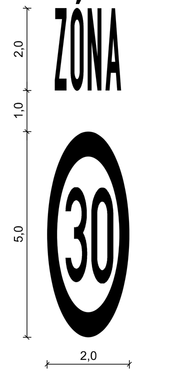

Vzor provedení instalovaného VDZ V 15 REALIZACE BÍLOU BARVOU

Vzorový vzhled instalovaného SDZ č. IP 13c, IP 13b, IP 12 (způsob stání musí odpovídat skutečné organizaci a orientaci vozidel **a text, který bude obsahovat SDZ č. E 13, definují jednotlivé vzory pro vyplnění úsekových dodatkových tabulek**).

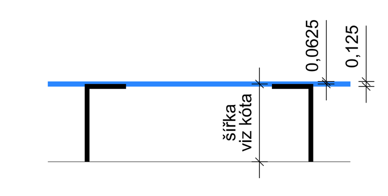

Vzorový vzhled instalovaného značení V 10g, při kombinaci s V 10 a/e/f (dle VL 24).

Vzorový vzhled vyplnění úsekových dodatkových tabulek E 13 s označením příslušných režimů a doby platnosti. Vzhled samotného dopravního značení se řídí metodickými listy pro řešení dopravních situací ve městě Brně č. 16, 17, 18.

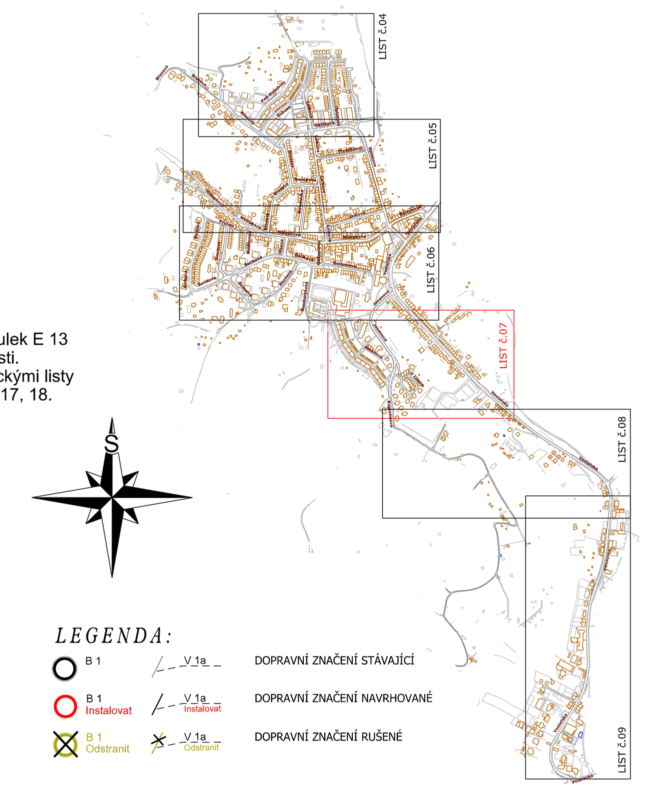

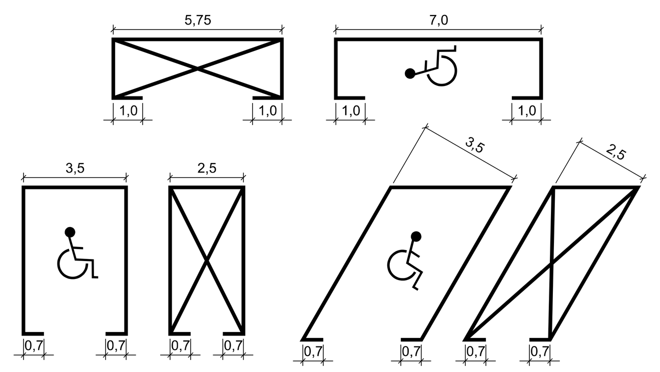

Vzorový vzhled instalovaného značení V 10e/f
Pokud se jednotlivé parametry liší od vzorových, jsou uvedeny přímo ve výkresové dokumentaci.
Délka kolmých stání a šířka podélných stání jsou vždy uvedeny přímo ve výkrese.

LEGENDA:

B 1	V 1a	DOPRAVNÍ ZNAČENÍ STÁVAJÍCÍ
B 1 Instalovat	V 1a Instalovat	DOPRAVNÍ ZNAČENÍ NAVRHOVANÉ
B 1 Odstranit	V 1a Odstranit	DOPRAVNÍ ZNAČENÍ RUŠENÉ

VEDOUCÍ ÚDI	GENER. PROJEKTANT	VYPRACOVAL	KONTROLOVAL	Brněnské komunikace ÚTVAR DOPRAVNÍHO INŽENÝRSTVÍ
ING. M. PERNICA	BC. VL. REKOVÁ, MBA	BC. VL. REKOVÁ, MBA	ING. Z. NEČAS	

OBJEDNATEL DOKUMENTACE: STATUTÁRNÍ MĚSTO BRNO	DATUM	LEDEN 2025
NÁZEV AKCE:	FORMÁT	24 x A4
OPS 12-01, fáze A	STUPEŇ	
OBLAST JUNDROV	MĚŘÍTKO	1:500
	Č. ZAKÁZKY	1031-2023
NÁZEV VÝKRESU:	ČÍSLO PARÉ	ČÍSLO VÝKRESU
ZMĚNA DOPRAVNÍHO ZNAČENÍ LIST Č. 07		07.3